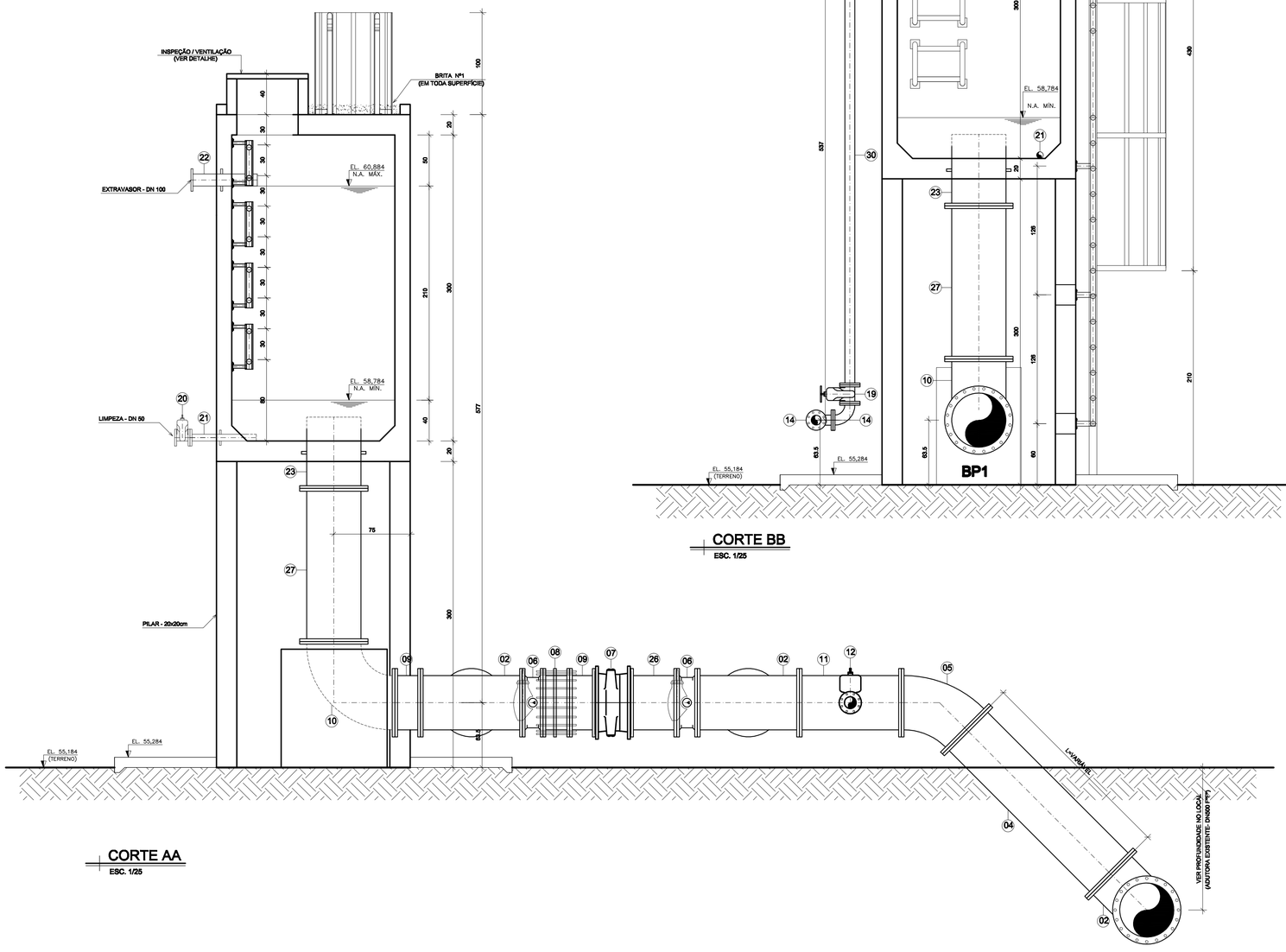

CORTE AA
ESC. 1/25

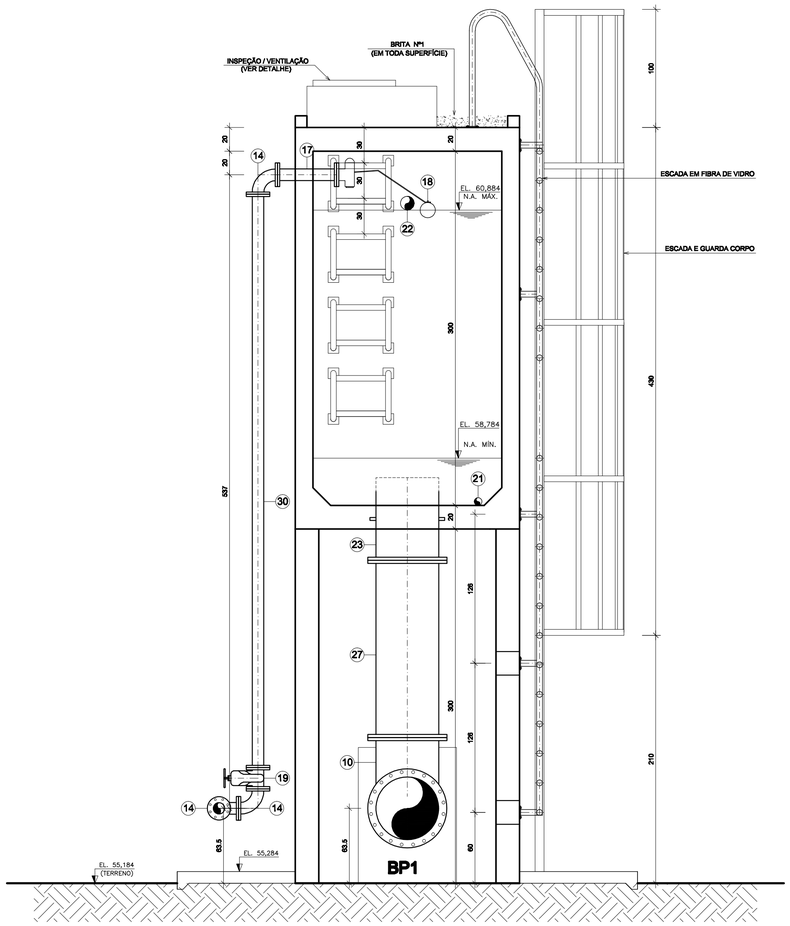

CORTE BB
ESC. 1/25

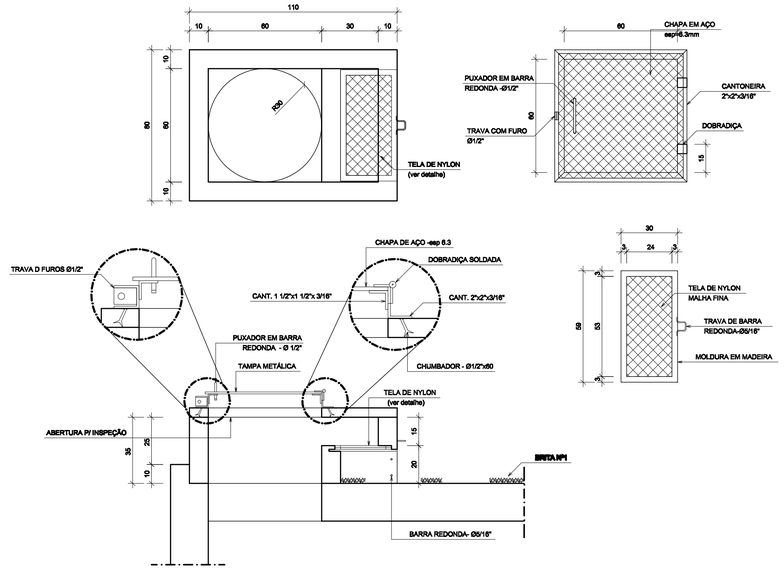

DET. DA INSPEÇÃO / VENTILAÇÃO
SEM ESCALA

BLOCO DE APOIO 1 P/ TUBO DN 500

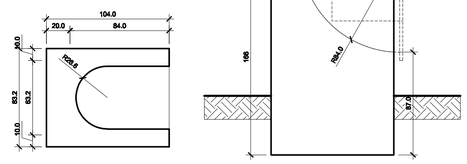

PLANTA
ESC. 1/25

ELEVAÇÃO
ESC. 1/25

BLOCO DE APOIO 2 P/ TUBO DN 500

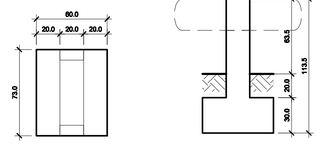

PLANTA
ESC. 1/25

ELEVAÇÃO
ESC. 1/25

NÚMEROS	TÍTULOS	Nº	LOCAL	DISCRIMINAÇÃO	DES.	DIV.	GER.	DATA
PRINCIPAIS DESENHOS DE REFERÊNCIA		REVISÃO						

CANCELA E SUBSTITUI O DESENHO NÚMERO:

CANCELADO E SUBSTITUÍDO PELO DESENHO NÚMERO:

CENTRO DE DOCUMENTAÇÃO
RECEBIDO: __/__/__
Nº DOC.: _____ ASS.: _____
APROVAÇÃO CESAN:
ASS.: _____ MATR.: _____
UNID.: _____ DATA: __/__/__
ESTA APROVAÇÃO NÃO ISENTA A CONTRATADA DE SUAS RESPONSABILIDADES LEGAIS.

EMITENTE:
PROJETADO: _____ COORDENADOR: _____
CREA: _____ REGIÃO: ___ CREA: _____ REGIÃO: ___
DESENHO: _____ Nº DES. PROJETISTA: _____
DATA: __/__/__
RESPONSÁVEL TÉCNICO: _____
CREA: ___ REGIÃO: ART Nº: ___ DATA: _____

EMISSÃO CESAN		DATAS
PROJETADO:	DENIZE NETTO SPERANDIO BABILON	JULHO/2010
CREA: 8531-D/ES		
DESENHADO:	CAROLINA BOLZAN	JULHO/2010
VERIFICADO:	COORDENADOR: LUIZ CARLOS ALVES PINTO	JULHO/2010
DIVISÃO:	LUIZ CARLOS ALVES PINTO	JULHO/2010
GERÊNCIA:	LUCIANO AURIEMMA	JULHO/2010

CESAN

MUNICÍPIO: GUARAPARI | DISTRITO: | BAIRRO:

NOME DO EMPREENDIMENTO: AMPLIAÇÃO DO SISTEMA DE ABASTECIMENTO DE ÁGUA

TÍTULO: ADUTORA DE ÁGUA BRUTA BENEVENTE
TANQUE ONE-WAY 05 (ELEVADO)
CORTES E DETALHES

ESCALA:	FOLHA:	Nº CESAN	REV:
INDICADA	02 / 02	B-052-000-30-5-XX-0034	0

ESTE DESENHO É PROPRIEDADE DA COMPANHIA ESPÍRITO SANTENSE DE SANEAMENTO - CESAN E NÃO PODE SER COPIADO SEM SUA AUTORIZAÇÃO.